Strojní svěrák BMP 200 L

PROFI

OPTIMUM® MASCHINEN - GERMANY

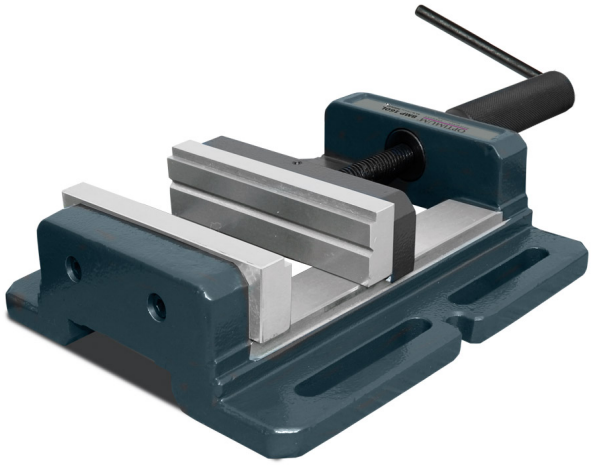

Objednací číslo:
3052621

5 090 Kč bez DPH
6 159 Kč s DPH

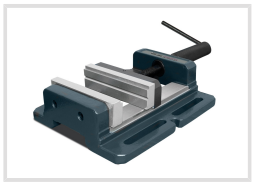

- Přesné vedení čelistí a bezproblémový chod
- Vřeteno s válcovaným trapézovým závitem
- Protáhlé montážní otvory pro větší variabilitu upevnění na pracovním stole

Bow prospěšnosti

Předprodejní kontrola
Každý stroj prochází kompletní kontrolou, při které je uveden do chodu, správně seřízen a proměřen.

Autorizovaný servis strojů
Poskytujeme záruční i pozáruční servis.

Záruka 2 roky
Neděláme rozdíly - platí pro fyzické i právnické osoby.

Předváděcí centrum Olomouc
Více než 150 vystavených strojů a zařízení na jednom místě.

Uvedené doporučené maloobchodní ceny jsou nezávazné a mohou být kdykoliv změněny. Ceny jsou uvedeny bez manipulace a dopravy. Neručíme za omyly, chyby překladu a tiskové chyby. Zobrazení strojů nebo jejich částí může být pouze informativního charakteru. Pro nákup kontaktujte naše specializované prodejce.

Technická data	
Šířka čelistí	200 mm
Výška čelistí	50 mm
Upínací délka	195 mm
Celková délka	535 mm
Celková výška	92 mm
Celková šířka	320 mm
Hmotnost	23 kg

Uvedené doporučené maloobchodní ceny jsou nezávazné a mohou být kdykoliv změněny. Ceny jsou uvedeny bez manipulace a dopravy. Neručíme za omyly, chyby překladu a tiskové chyby. Zobrazení strojů nebo jejich částí může být pouze informativního charakteru. Pro nákup kontaktujte naše specializované prodejce.